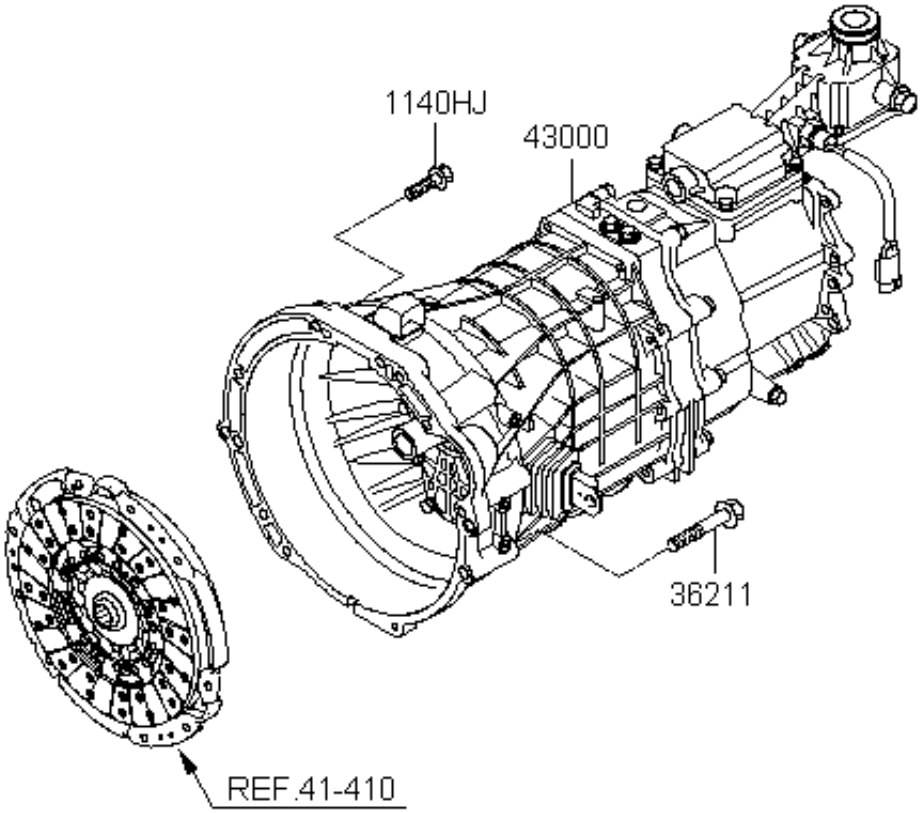

91255B

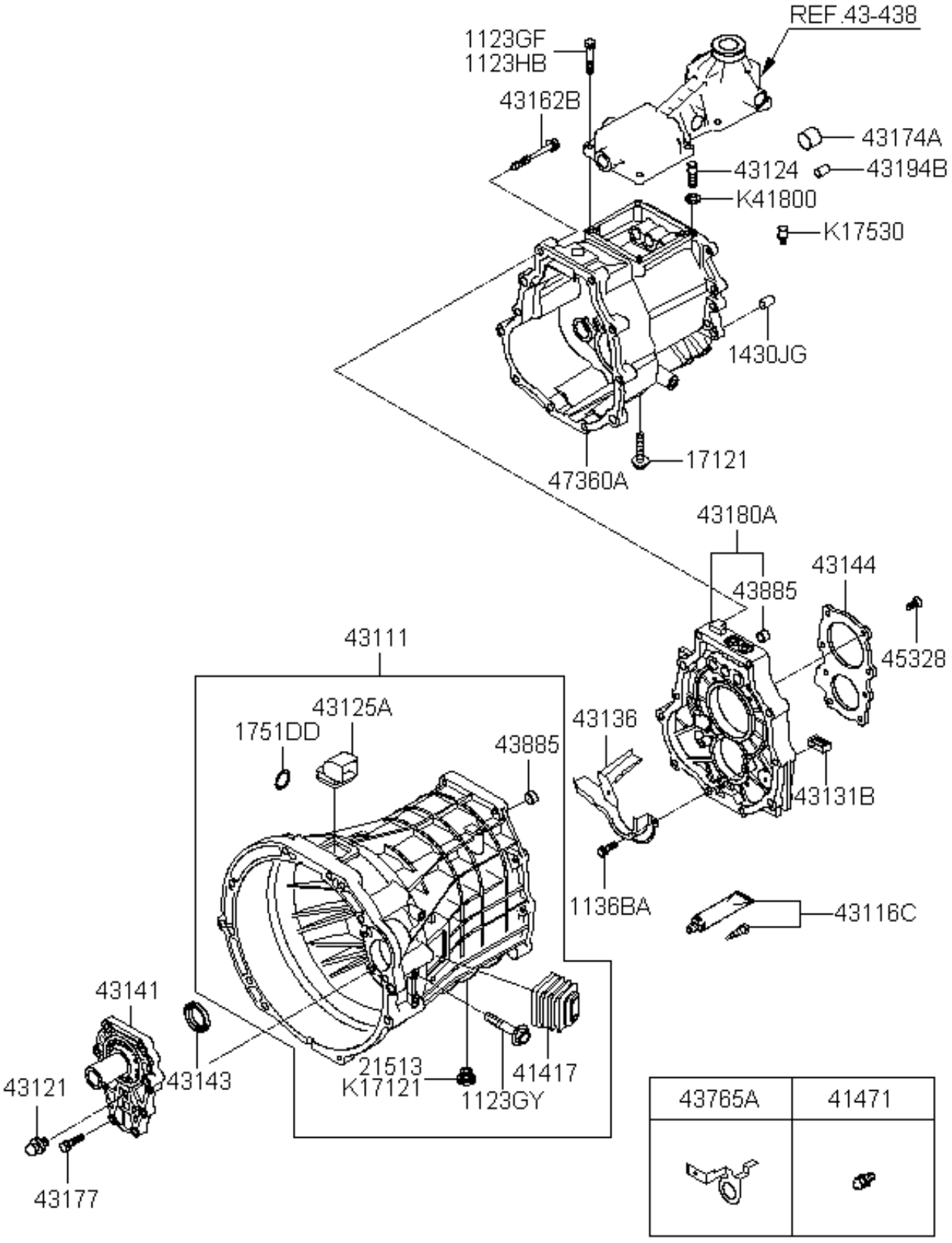
REF.43-438
1123GF
1123HB
43162B
43174A
43124
43194B
K41800
K17530
1430JG
17121
47360A
43180A
43885
43144
45328
43111
43125A
1751DD
43885
43136
43131B
1136BA
43116C
43141
43143
21513
K17121
1123GY
41417
43121
43177
43765A
41471

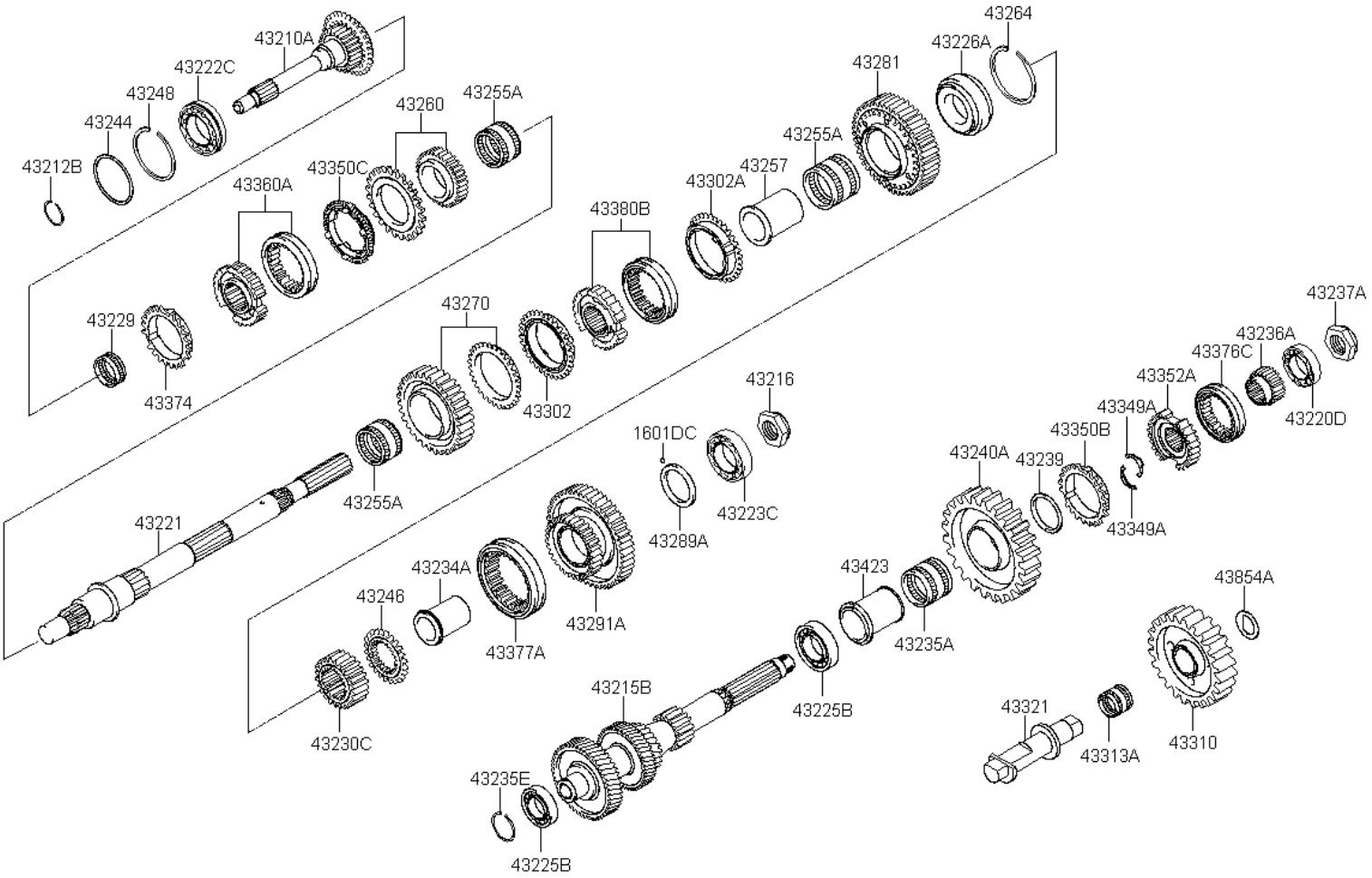
43210A
43222C
43248
43244
43212B
43260
43255A
43360A
43350C
43229
43374
43264
43226A
43281
43255A
43257
43302A
43380B
43270
43302
43237A
43236A
43376C
43352A
43349A
43220D
43216
1601DC
43350B
43240A
43239
43349A
43223C
43289A
43255A
43221
43234A
43246
43291A
43377A
43423
43235A
43854A
43230C
43215B
43225B
43321
43313A
43310
43235E
43225B

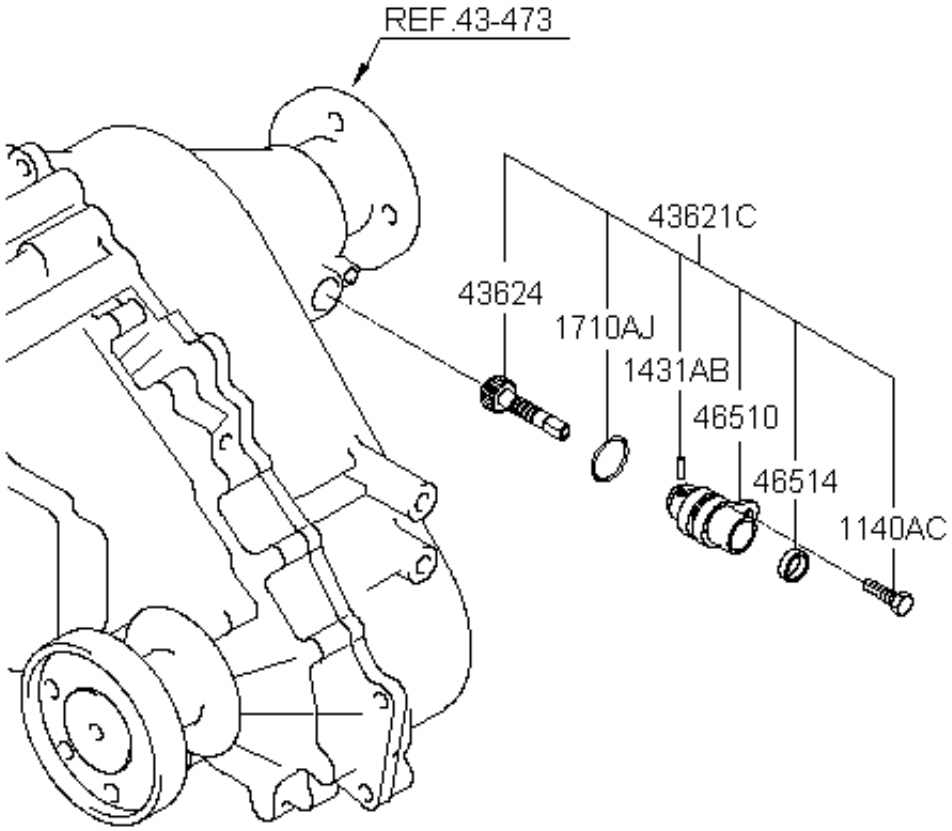
REF.43-473
43621C
43624
1710AJ
1431AB
46510
46514
1140AC

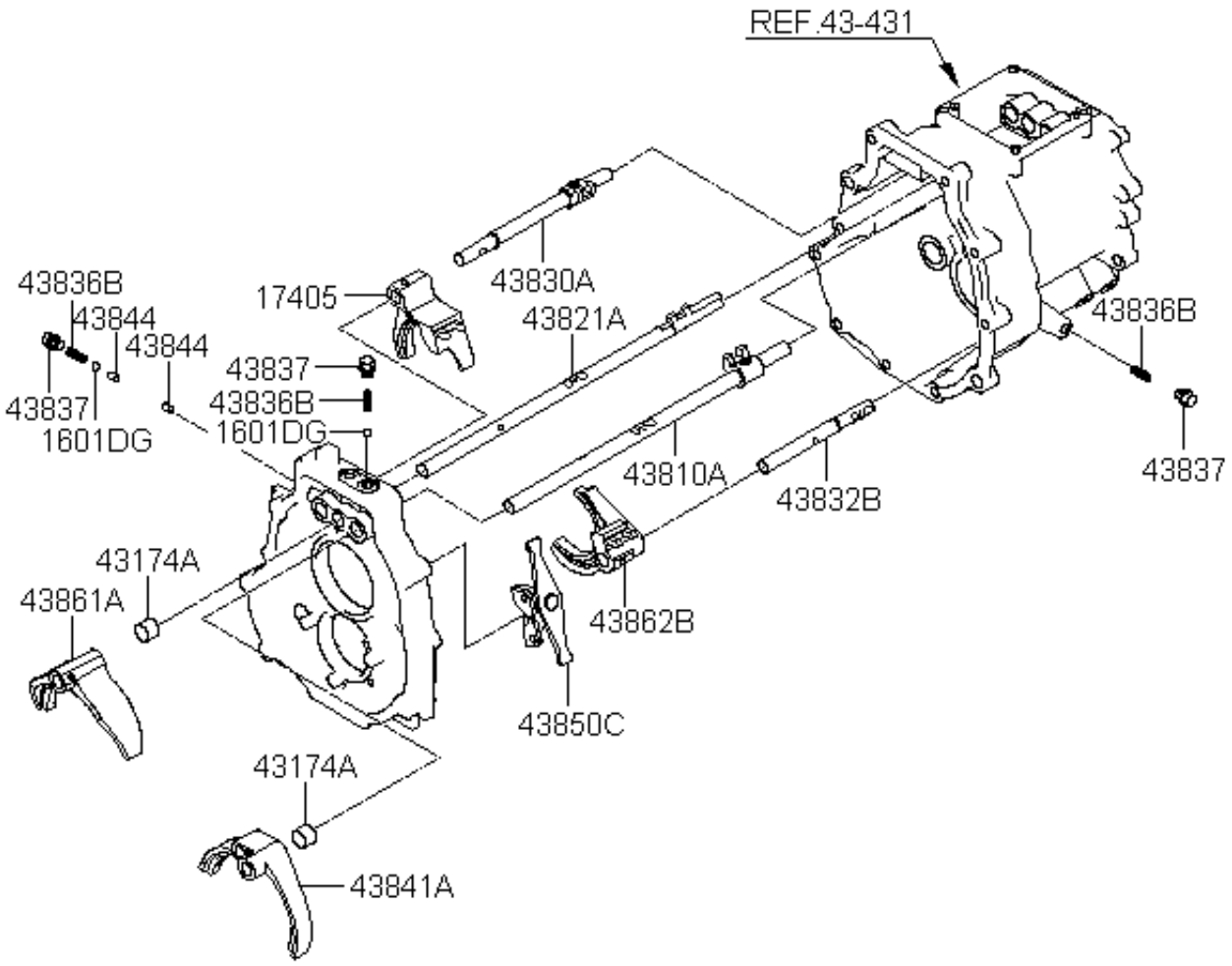
REF.43-431
43830A
17405
43821A
43836B
43844
43844
43837
43836B
1601DG
1601DG
43837
43836B
43810A
43832B
43837
43174A
43861A
43862B
43850C
43174A
43841A

43765A

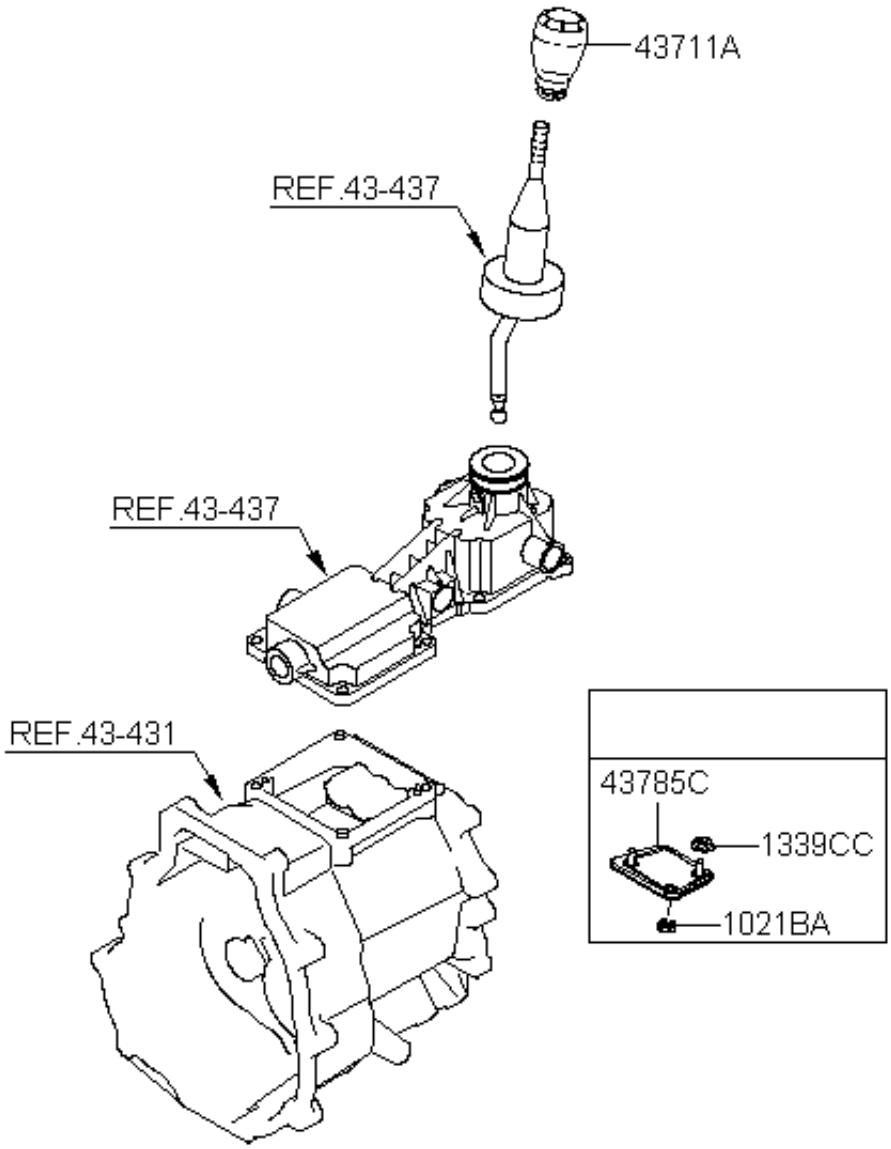
43711A
REF.43-437
REF.43-437
REF.43-431
43785C
1339CC
1021BA